TIEMME

ORIGINAL ITALIAN TRADEMARK

AL-COBRAPEX

kapitola 7 - vícevrstvé trubky Pex/Al/Pex a tvarovky pro jejich spojování

2015

Vícevrstvé trubky Pex / Al / Pex a tvarovky pro jejich spojování

ZÁRUKA KVALITY

Pro dosažení perfektního spojení a fungování tohoto typu tvarovky je nutné dodržet jednoduché, ale důležité pokyny: **1/** nejprve uříznout trubku na požadovanou délku. Pro dosažení perfektního řezu je nutno použít řezák nebo vhodné nůžky. Řez musí být kolmo k ose trubky (obr.1).

2/ odhrotovat a zkalibrovat řez použitím nástroje (viz obr.2). Nástroj se vsune až nadoraz do trubky a otáčením ve směru hodinových ručiček se řez začistí a trubka zkalibruje.

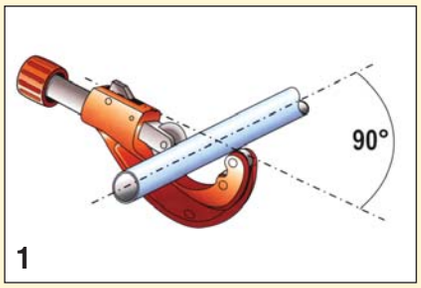

1

2

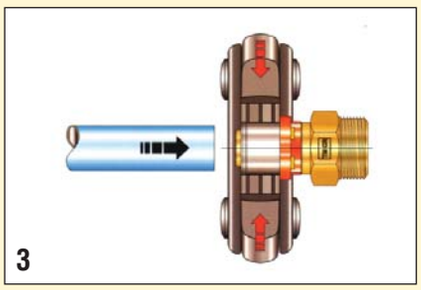
3

Lisovací tvarovky (obr.5) jsou charakterizovány systémem těsnění, který vznikne v průběhu deformace venkovní objímky z nerezové oceli (4). Tato deformace vznikne použitím vhodného nástroje opatřeného ocelovými čelistmi. Tímto budeme mít jistotu, že těsnění spoje zůstane stále stejné a v optimální kvalitě pro všechny tvarovky a zvýší se tím důvěra ve spoj. Lisovací tvarovky TIEMME jsou navíc doplněny o plastový kroužek, který v sobě skrývá dvě velmi důležité funkce:
První je funkce antivodivá - nedojde ke styku hliníkové vrstvy trubky a mosazného těla tvarovky a tak nemůže dojít ke vzniku elektrického článku. Druhá je možnost optické kontroly správnosti zasunutí trubky do tvarovky. Tato možnost rychlé a jednoduché kontroly garantuje správnou instalaci na rozdíl jiných typů tvarovek.

Jmenovité podmínky provozu jsou tyto:

Maximální trvalá provozní teplota	= 95°C
Maximální teplota krátkodobá	= 110°C
Maximální provozní tlak	= 10 bar

Připomínáme, že lisovací čelisti používané pro lisování tvarovek TIEMME musí být pro poskytnutí záruky **"nula10"** (viz dále) pouze originál TIEMME.

Je možné lisovat tvarovky TIEMME následujícími typy čelistí: TH, U, H, F, B a RF při zachování 100% funkčnosti a těsnosti spojení (viz str. 110). Zde však platí klasická záruka 2 roky.

V případě závitových tvarovek (obr.4) je nutné navléci na trubku všechny díly tvarovky v následujícím pořadí:
- matka na utažení trubky
- elastický kroužek
- tělo tvarovky, dokud konec trubky nedojde na doraz antivodivého kroužku z P.T.F.E.

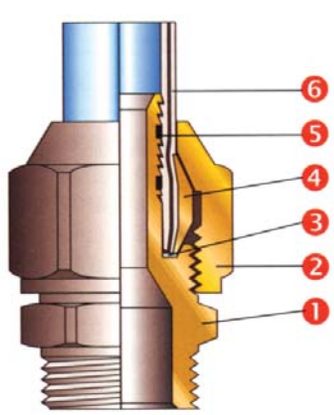

1 tělo spojky z mosazi CW617N - niklované

2 svěrná matka z mosazi CW617N - niklovaná

3 el. nevodivý kroužek z P.T.F.E.

4 svěrný kroužek z mosazi CW614N

5 vysoce kvalitní O-kroužky z EPDM

6 vícevrstvá trubka AL-COBRAPEX

4

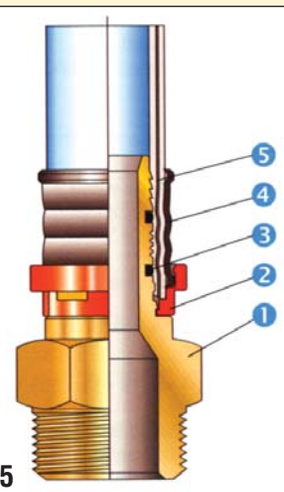

1 tělo spojky z mosazi CW602N

2 perforovaný plastový kroužek - umožňuje kontrolu správného vsazení trubky a zároveň izoluje trubku od mosazného těla spojky

3 vysoce kvalitní O-kroužky z EPDM

4 venkovní objímka z nerezové oceli AISI 304

5 vícevrstvá trubka AL-COBRAPEX

5

Systém Al-Cobrapex Tiemme krytý 10-ti letou zárukou

ZÁRUKA KVALITY

Systém vícevrstvých trubek Al-Cobrapex od Tiemme Raccorderie S.p.A. je krytý desetiletou zárukou. Náš systém vícevrstvých trubek musí být instalován do topných a sanitárních systémů. Záruka je poskytována ve formě certifikace nazvané: **"ZÁRUKA NULA 10 – Nulové riziko na 10 let!"**. Výše uvedená certifikace se vydává na žádosti instalační firmy.

Systém vícevrstvých trubek Al-Cobrapex od firmy Tiemme se skládá z:

- **vícevrstvé trubky "Al-Cobrapex"**
- **svěrných spojek pro vícevrstvou trubku "Al-Cobrapex" serie 1600**
- **lisovacích tvarovek pro vícevrstvou trubku "Al-Cobrapex" serie 1650**

Zaručujeme pojistné krytí na vícevrstvý systém Tiemme po dobu 10 let od data instalace.

Záruka platí pro instalované produkty Tiemme za podmínky, že:

- instalujete pouze produkty Tiemme
- pečlivě dodržíte montážní instrukce uvedené v katalogu Tiemme a technických specifikacích
- při spojování trubek "Al-Cobrapex" pomocí lisovacích tvarovek serie 1650 musí být použity pouze čelisti Tiemme označené logem **Tiemme** (viz. str. 118). Logo Tiemme je vyznačeno na výztuži spojky z nerezové oceli
- systém otestujete podle platných zákonů a nařízení a podle instrukcí v katalogu Tiemme
- instalační firma požádá o certifikaci na desetiletou záruku vyplněním dotazníku na našich webových stránkách **www.tiemme.com** v sekci "ke stažení"
- v případě reklamace kontaktujte Tiemme písemně do 5 pracovních dní od data nehody
- v případě nehody musí zákazník zaslat firmě Tiemme požadovanou dokumentaci

Celosvětové pokrytí

Desetiletá záruka platí pro všechny produkty vícevrstvých systémů Tiemme ve všech zemích a vztahuje se na všechny škody, ke kterým by mohlo dojít kdekoliv na světě.

Záruka neplatí, pokud:

- jste použili nebo instalovali produkty, které nejsou prodávány Tiemme Raccorderie S.p.A.
- instalovali jste produkty systému vícevrstvých trubek Tiemme pomocí zařízení, které nedodává Tiemme
- pro lisování lisovacích tvarovek serie 1650 jste nepoužili čelisti Tiemme
- vystavili jste produkty Tiemme extrémním podmínkám přesahujícím limity uvedené v katalogu Tiemme a/nebo stanovené platnými zákony a nařízeními
- nedodrželi jste montážní instrukce uvedené v katalogu Tiemme
- systém nebyl provozován v souladu s platnými zákony a nařízeními a instrukcemi uvedenými v katalogu Tiemme
- produkty Tiemme byly zničeny či poškozeny
- zákazník nezašle doporučený dopis firmě Tiemme Raccorderie S.p.A. do 5 dní od data nehody
- škoda nebyla prokázána fotografiemi a vzorky

Nulové náklady & nulové riziko
pro vaše topné a sanitární systémy …

Lisovací tvarovky pro vícevrstvé trubky MULTI PINZA

ZÁRUKA KVALITY

vytvořeno a testováno pro použití 7 různých druhů čelistí: TIEMME, TH, U, H, F, B, RF

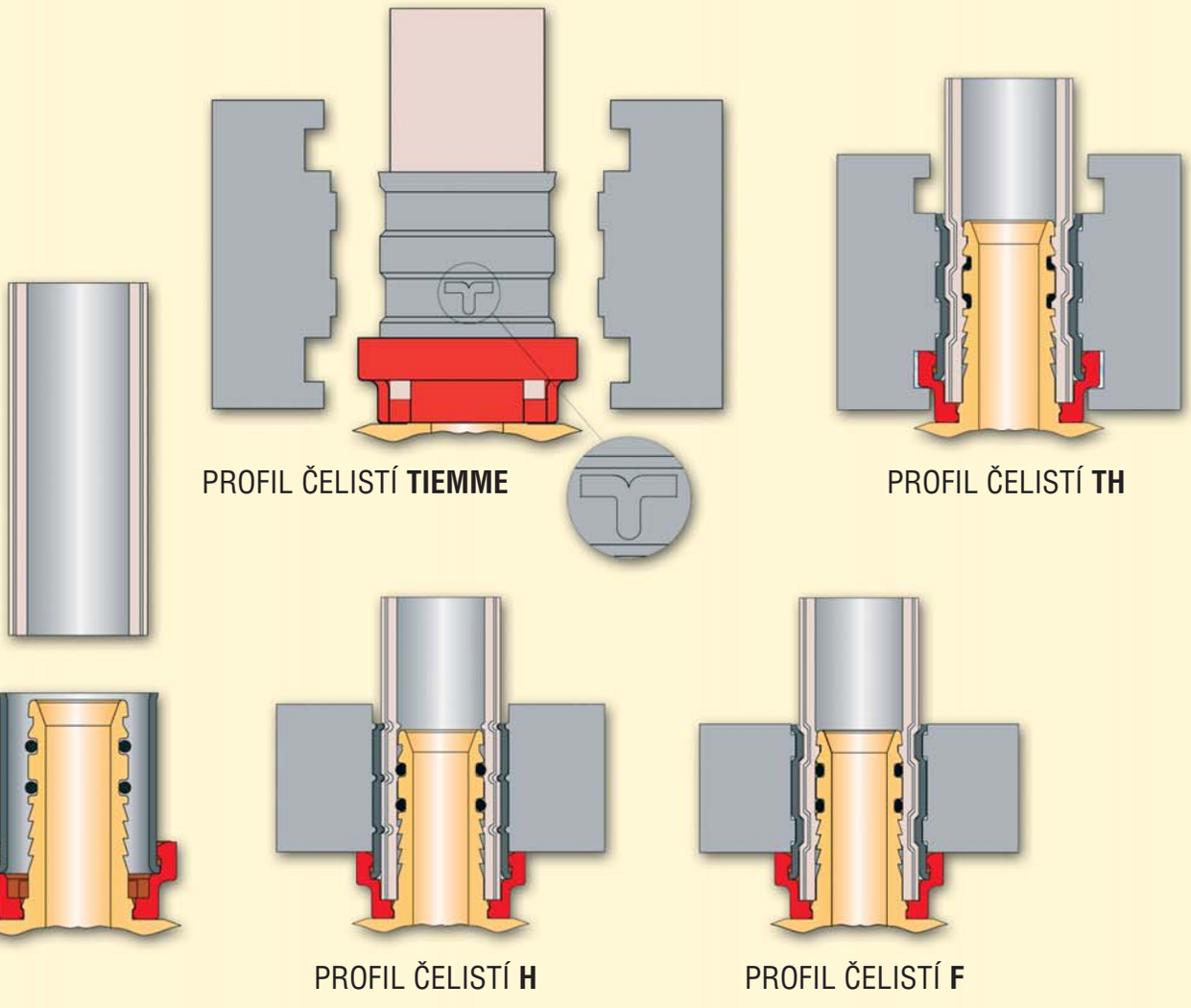

PROFIL ČELISTÍ **TIEMME**

PROFIL ČELISTÍ **TH**

PROFIL ČELISTÍ **H**

PROFIL ČELISTÍ **F**

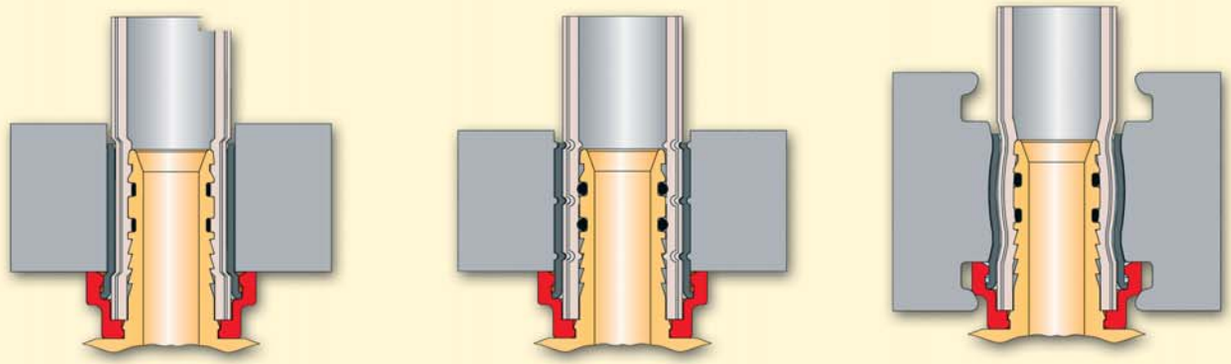

PROFIL ČELISTÍ **RF**

PROFIL ČELISTÍ **U**

PROFIL ČELISTÍ **B**

Art. TM 0660

vícevrstvá trubka AL-COBRAPEX s hliníkovou vložkou (Pex/Al/Pex) PN 10, T = 95°C

objednací kód	provedení	Al [mm]	cena v Kč	balení
TM0660B162010	16 x 2,0	0,20	**29,-**	100 m
•TM0660B162012	16 x 2,0	0,20	**29,-**	120 m
•TM0660B162020	16 x 2,0	0,20	**29,-**	200 m
•TM0660B162050	16 x 2,0	0,20	**29,-**	500 m
TM0660B182010	18 x 2,0	0,20	**38,-**	100 m
TM0660B202010	20 x 2,0	0,25	**42,-**	100 m
TM0660B263005	26 x 3,0	0,35	**73,-**	50 m
TM0660B323002	32 x 3,0	0,40	**151,-**	25 m

Art. TM 0600

vícevrstvá trubka AL-COBRAPEX s hliníkovou vložkou (Pex/Al/Pex) PN 10, T = 95°C

objednací kód	provedení	Al [mm]	cena v Kč	balení
TM0600B263001	26 x 3,0	0,60	**157,-**	4 / 20 m
TM0600B323001	32 x 3,0	0,75	**246,-**	4 / 20 m
TM0600B403501	40 x 3,5	0,80	**318,-**	4 / 20 m
TM0600B504001	50 x 4,0	1,00	**420,-**	4 / 20 m
TM0600B634501	63 x 4,5	1,20	**790,-**	4 / 12 m
•TM0600B755001	75 x 5,0	1,35	**1.275,-**	5 / 10 m
•TM0600B907001	90 x 7,0	1,35	**2.150,-**	5 / 5 m

Art. UNI 240000

vícevrstvá trubka DELTALL s hliníkovou vložkou (Pex/Al/Pex) PN 10, T = 95°C

objednací kód	provedení	Al [mm]	cena v Kč	balení
UNI2400001620100	16 x 2,0	0,20	**27,-**	100 m
UNI2400001620200	16 x 2,0	0,20	**27,-**	200 m
UNI2400001620500	16 x 2,0	0,20	**27,-**	500 m
UNI2400001820100	18 x 2,0	0,20	**36,-**	100 m
UNI2400002020100	20 x 2,0	0,25	**39,-**	100 m
UNI2400002630050	26 x 3,0	0,30	**70,-**	50 m
UNI2400003230050	32 x 3,0	0,40	**129,-**	50 m

Art. UNI 240000

vícevrstvá trubka DELTALL s hliníkovou vložkou (Pex/Al/Pex) PN 10, T = 95°C

objednací kód	provedení	Al [mm]	cena v Kč	balení
UNI2400004035004	40 x 3,5	0,80	**269,-**	4 / 36 m
UNI2400005040004	50 x 4,0	1,00	**405,-**	4 / 28 m
UNI2400006343004	63 x 4,3	1,20	**720,-**	4 / 16 m

Art. TM 0630 B

vícevrstvá trubka AL-COBRAPEX s hliníkovou vložkou (Pex/Al/Pex) v izolaci modré barvy (pro rozvody topení) PN 10, T = 95°C

objednací kód	provedení	Al [mm]	cena v Kč	balení
TM0630B162005	16 x 2,0	0,20	**48,-**	50 / 700 m
TM0630B202005	20 x 2,0	0,25	**69,-**	50 / 700 m
TM0630B263005	26 x 3,0	0,35	**122,-**	50 / 500 m

Art. TM 0630 R

vícevrstvá trubka AL-COBRAPEX s hliníkovou vložkou (Pex/Al/Pex) v izolaci červené barvy (pro rozvody topení) PN 10, T = 95°C

objednací kód	provedení	Al [mm]	cena v Kč	balení
TM0630R162005	16 x 2,0	0,20	**48,-**	50 / 700 m
TM0630R202005	20 x 2,0	0,25	**69,-**	50 / 700 m
TM0630R263005	26 x 3,0	0,35	**122,-**	50 / 500 m

Art. TM 1650

přímý přechod vnější závit

objednací kód	provedení	cena v Kč	balení
TM1650G001604CT	16 x 1/2”	**48,-**	10 / 100
TM1650G001605CT	16 x 3/4”	**88,-**	10 / 100
TM1650G001804CZ	18 x 1/2”	**71,-**	10 / 100
TM1650G001805CZ	18 x 3/4”	**101,-**	10 / 100
TM1650G002004CT	20 x 1/2”	**55,-**	10 / 100
TM1650G002005CT	20 x 3/4”	**77,-**	10 / 100
TM1650G002604CZ	26 x 1/2”	**131,-**	10 / 50
TM1650G002605CT	26 x 3/4”	**109,-**	10 / 50
TM1650G002606CT	26 x 1”	**176,-**	5 / 25
TM1650G003206CT	32 x 1”	**200,-**	5 / 25
TM1650G003207CT	32 x 1”1/4	**398,-**	5 / 25
TM1650G004007CZ	40 x 1”1/4	**341,-**	5 / 25
TM1650G005008CZ	50 x 1”1/2	**610,-**	2 / 16
TM1650G006309CZ	63 x 2”	**909,-**	2 / 16

Art. TM 1651

přímá spojka oboustranná

objednací kód	provedení	cena v Kč	balení
TM1651G161600CT	16 x 16	**81,-**	10 / 100
TM1651G181800CZ	18 x 18	**144,-**	10 / 100
TM1651G202000CT	20 x 20	**104,-**	10 / 100
TM1651G262600CT	26 x 26	**140,-**	5 / 50
TM1651G323200CT	32 x 32	**243,-**	5 / 25
TM1651G404000CZ	40 x 40	**396,-**	5 / 25
TM1651G505000CZ	50 x 50	**754,-**	2 / 16
TM1651G636300CZ	63 x 63	**1.197,-**	2 / 16

Art. TM 1665

přímý přechod s převlečnou matkou a plochým těsněním

objednací kód	provedení	cena v Kč	balení
TM1665G001604CZ	16 x 1/2”	**69,-**	10 / 100
TM1665G001804CZ	18 x 1/2”	**96,-**	10 / 100
TM1665G002004CZ	20 x 1/2”	**87,-**	10 / 100

Art. TM 1674

redukce pro vícevrstvé trubky / pájené měděné trubky ø 15 mm

objednací kód	provedení	cena v Kč	balení
TM1674G161500CZ	16 x 2 / 15 mm	**71,-**	10 / 100

Art. TM 1652

přímý přechod vnitřní závit

objednací kód	provedení	cena v Kč	balení
TM1652G001604CT	16 x 1/2”	**62,-**	10 / 100
TM1652G001605CZ	16 x 3/4”	**153,-**	10 / 100
TM1652G001804CZ	18 x 1/2”	**115,-**	10 / 100
TM1652G001805CZ	18 x 3/4”	**157,-**	10 / 100
TM1652G002004CT	20 x 1/2”	**84,-**	10 / 100
TM1652G002005CZ	20 x 3/4”	**114,-**	10 / 100
TM1652G002605CT	26 x 3/4”	**134,-**	5 / 25
TM1652G002606CT	26 x 1”	**184,-**	5 / 25
TM1652G003206CT	32 x 1”	**210,-**	5 / 25
TM1652G003207CZ	32 x 1”1/4	**429,-**	5 / 25
TM1652G004007CZ	40 x 1”1/4	**384,-**	5 / 25
TM1652G005008CZ	50 x 1”1/2	**723,-**	2 / 16

Art. TM 1651 R

přímá spojka oboustranná redukovaná

objednací kód	provedení	cena v Kč	balení
TM1651G181600CZ	18 x 16	**118,-**	10 / 100
TM1651G201600CZ	20 x 16	**113,-**	10 / 100
TM1651G201800CZ	20 x 18	**165,-**	10 / 100
TM1651G261600CZ	26 x 16	**174,-**	10 / 100
TM1651G262000CZ	26 x 20	**200,-**	10 / 100
TM1651G321600CZ	32 x 16	**318,-**	5 / 25
TM1651G322000CZ	32 x 20	**278,-**	5 / 25
TM1651G322600CZ	32 x 26	**300,-**	5 / 25
TM1651G402600CZ	40 x 26	**408,-**	5 / 25
TM1651G403200CZ	40 x 32	**408,-**	5 / 25
TM1651G503200CZ	50 x 32	**700,-**	2 / 16
TM1651G504000CZ	50 x 40	**689,-**	2 / 16
TM1651G634000CZ	63 x 40	**1.131,-**	2 / 16
TM1651G635000CZ	63 x 50	**1.172,-**	2 / 16

Art. TM 1666

přímý přechod s převlečnou matkou pro spoje 3/4” x 18 (EUROCONUS)

objednací kód	provedení	cena v Kč	balení
TM1666G001605CZ	16 x 3/4” EC	**218,-**	10 / 100
TM1666G001805CZ	18 x 3/4” EC	**236,-**	10 / 100
TM1666G002005CZ	20 x 3/4” EC	**228,-**	10 / 100

Art. TM 1671

prodloužení pro opravu trubek

objednací kód	provedení	cena v Kč	balení
TM1671G161600CZ	16	**187,-**	5 / 100
TM1671G181800CZ	18	**202,-**	5 / 100
TM1671G202000CZ	20	**217,-**	5 / 100

TIEMME
ORIGINAL ITALIAN TRADEMARK

Art. TM 1653

koleno oboustranné

objednací kód	provedení	cena v Kč	balení
TM1653G161600CZ	16 x 16	**98,-**	10 / 100
TM1653G181800CZ	18 x 18	**163,-**	10 / 100
TM1653G202000CT	20 x 20	**128,-**	10 / 100
TM1653G262600CZ	26 x 26	**210,-**	5 / 25
TM1653G323200CZ	32 x 32	**307,-**	5 / 25
TM1653G404000CZ	40 x 40	**508,-**	5 / 25
TM1653G505000CZ	50 x 50	**1.314,-**	2 / 8
TM1653G636300CZ	63 x 63	**1.586,-**	2 / 8

Art. TM 1651KB

přímý kus s přechodem na měděné trubky

objednací kód	provedení	cena v Kč	balení
TM1651G1615KBCZ	16 x 2 - 15 mm	**135,-**	10 / 100
TM1651G2022KBCZ	20 x 2 - 22 mm	**167,-**	10 / 100
TM1651G2622KBCZ	26 x 3 - 22 mm	**233,-**	5 / 25
TM1651G2628KBCZ	26 x 3 - 28 mm	**252,-**	5 / 25

Art. TM 1656

nástěnka
H = 40 mm

objednací kód	provedení	cena v Kč	balení
TM1656G001604DFCT	16 x 1/2"	**107,-**	10 / 50
TM1656G001804CZ	18 x 1/2"	**180,-**	5 / 50
TM1656G002004DFCT	20 x 1/2"	**141,-**	5 / 50

Art. TM 1656CE

nástěnka prodloužená
H = 53 mm

objednací kód	provedení	cena v Kč	balení
TM1656G001604CE	16 x 1/2"	**132,-**	10 / 50
TM1656G002004CE	20 x 1/2"	**170,-**	5 / 50

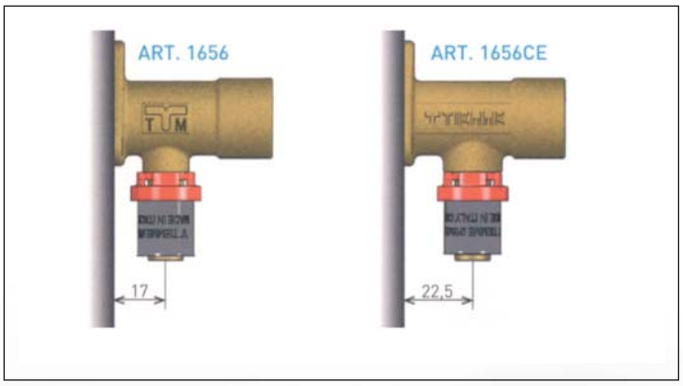

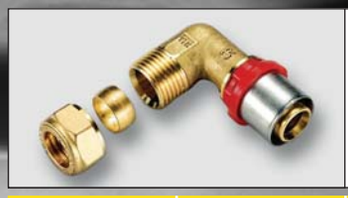

Art. TM 1653KB

koleno s přechodem na měděné trubky

objednací kód	provedení	cena v Kč	balení
TM1653G1615KBCZ	16 x 2 - 15 mm	**162,-**	10 / 100
TM1653G2022KBCZ	20 x 2 - 22 mm	**233,-**	10 / 100
TM1653G2622KBCZ	26 x 3 - 22 mm	**291,-**	5 / 25

Art. TM 1654

koleno - vnější závit

objednací kód	provedení	cena v Kč	balení
TM1654G001604CT	16 x 1/2"	**99,-**	10 / 100
TM1654G001804CZ	18 x 1/2"	**153,-**	10 / 100
TM1654G001805CZ	18 x 3/4"	**225,-**	10 / 100
TM1654G002004CT	20 x 1/2"	**111,-**	10 / 100
TM1654G002005CT	20 x 3/4"	**145,-**	10 / 50
TM1654G002605CT	26 x 3/4"	**159,-**	5 / 50
TM1654G003206CT	32 x 1"	**325,-**	5 / 25
TM1654G004007CZ	40 x 1"1/4	**586,-**	5 / 25
TM1654G005008CZ	50 x 1"1/2	**1.138,-**	2 / 8
TM1654G006309CZ	63 x 2"	**1.326,-**	2 / 8

Art. TM 1656KB

nástěnka s přechodem na měděné trubky
H = 53 mm

objednací kód	provedení	cena v Kč	balení
TM1656G1615KBCZ	16 x 15 mm	**222,-**	10 / 50
TM1656G2015KBCZ	20 x 15 mm	**231,-**	5 / 50

Art. TM 1676

nástěnka dvojitá
H = 53 mm

objednací kód	provedení	cena v Kč	balení
TM1676G160416CZ	16 x 1/2" x 16	**283,-**	10 / 50
TM1676G180418CZ	18 x 1/2" x 18	**299,-**	10 / 50
TM1676G200420CZ	20 x 1/2" x 20	**306,-**	5 / 50

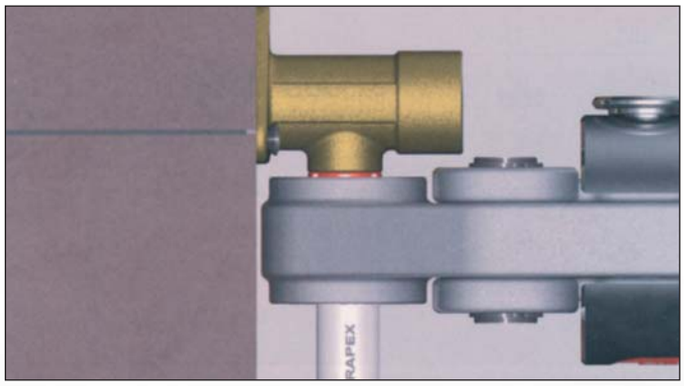

Art. TM 1655

koleno - vnitřní závit

objednací kód	provedení	cena v Kč	balení
TM1655G001604CT	16 x 1/2”	**74,-**	10 / 100
TM1655G001804CZ	18 x 1/2”	**156,-**	10 / 100
TM1655G001805CZ	18 x 3/4”	**213,-**	10 / 100
TM1655G002004CT	20 x 1/2”	**90,-**	10 / 100
TM1655G002005CZ	20 x 3/4”	**168,-**	10 / 50
TM1655G002605CT	26 x 3/4”	**202,-**	5 / 25
TM1655G003206CT	32 x 1”	**356,-**	5 / 25
TM1655G004007CZ	40 x 1”1/4	**630,-**	5 / 25
TM1655G005008CZ	50 x 1”1/2	**1.276,-**	2 / 8

Art. TM 1658

T-kus vnější závit

objednací kód	provedení	cena v Kč	balení
TM1658G160416CZ	16 x 1/2” x 16	**202,-**	10 / 100
TM1658G200420CZ	20 x 1/2” x 20	**230,-**	5 / 100
TM1658G200520CZ	20 x 3/4” x 20	**250,-**	5 / 50

Art. TM 1659

T-kus vnitřní závit

objednací kód	provedení	cena v Kč	balení
TM1659G160416CT	16 x 1/2” x 16	**141,-**	10 / 100
TM1659G180418CZ	18 x 1/2” x 18	**222,-**	10 / 100
TM1659G180518CZ	18 x 3/4” x 18	**287,-**	10 / 50
TM1659G200420CT	20 x 1/2” x 20	**147,-**	5 / 50
TM1659G200520CZ	20 x 3/4” x 20	**258,-**	5 / 50
TM1659G260426CZ	26 x 1/2” x 26	**419,-**	5 / 25
TM1659G260526CT	26 x 3/4” x 26	**332,-**	5 / 25
TM1659G320432CZ	32 x 1/2” x 32	**601,-**	5 / 25
TM1659G320532CZ	32 x 3/4” x 32	**544,-**	5 / 25
TM1659G320632CT	32 x 1” x 32	**478,-**	5 / 25
TM1659G400640CZ	40 x 1” x 40	**678,-**	1 / 20
TM1659G400740CZ	40 x 1”1/4 x 40	**748,-**	1 / 20
TM1659G500550CZ	50 x 3/4” x 50	**1.109,-**	1 / 10
TM1659G500650CZ	50 x 1” x 50	**1.142,-**	1 / 10
TM1659G630663CZ	63 x 1” x 63	**1.944,-**	1 / 5

Art. TM 1661

koleno - 45°

objednací kód	provedení	cena v Kč	balení
TM1661G262600CZ	26 x 26	**451,-**	5 / 25
TM1661G323200CZ	32 x 32	**510,-**	5 / 25
TM1661G404000CZ	40 x 40	**1.415,-**	5 / 25
TM1661G505000CZ	50 x 50	**1.540,-**	1 / 10
TM1661G636300CZ	63 x 63	**2.046,-**	1 / 5

Art. TM 1657

T-kus

objednací kód	provedení	cena v Kč	balení
TM1657G161616CT	16 x 16 x 16	**124,-**	10 / 50
TM1657G181818CZ	18 x 18 x 18	**223,-**	10 / 50
TM1657G202020CT	20 x 20 x 20	**154,-**	5 / 50
TM1657G262626CT	26 x 26 x 26	**290,-**	5 / 25
TM1657G323232CT	32 x 32 x 32	**429,-**	5 / 25
TM1657G404040CZ	40 x 40 x 40	**690,-**	5 / 20
TM1657G505050CZ	50 x 50 x 50	**1.233,-**	1 / 10
TM1657G636363CZ	63 x 63 x 63	**2.121,-**	1 / 5

Art. TM 1657 R

T-kus redukovaný

objednací kód	provedení	cena v Kč	balení
TM1657G162016CZ	16 x 20 x 16	**211,-**	5 / 50
TM1657G162616CZ	16 x 26 x 16	**445,-**	5 / 25
TM1657G181616CZ	18 x 16 x 16	**208,-**	10 / 50
TM1657G181618CZ	18 x 16 x 18	**240,-**	10 / 50
TM1657G201616CZ	20 x 16 x 16	**195,-**	5 / 50
TM1657G201620CZ	20 x 16 x 20	**168,-**	5 / 50
TM1657G201818CZ	20 x 18 x 18	**272,-**	5 / 50
TM1657G201820CZ	20 x 18 x 20	**267,-**	5 / 50
TM1657G202016CZ	20 x 20 x 16	**212,-**	5 / 50
TM1657G202018CZ	20 x 20 x 18	**228,-**	5 / 50
TM1657G202620CZ	20 x 26 x 20	**351,-**	5 / 25
TM1657G261616CZ	26 x 16 x 16	**361,-**	5 / 25
TM1657G261620CZ	26 x 16 x 20	**299,-**	5 / 25
TM1657G261626CZ	26 x 16 x 26	**351,-**	5 / 25
TM1657G261826CZ	26 x 18 x 26	**374,-**	5 / 25
TM1657G262016CZ	26 x 20 x 16	**346,-**	5 / 25
TM1657G262020CZ	26 x 20 x 20	**344,-**	5 / 25
TM1657G262026CZ	26 x 20 x 26	**350,-**	5 / 25
TM1657G262616CZ	26 x 26 x 16	**356,-**	5 / 25
TM1657G262620CZ	26 x 26 x 20	**373,-**	5 / 25
TM1657G263226CZ	26 x 32 x 26	**560,-**	5 / 25
TM1657G321632CZ	32 x 16 x 32	**485,-**	5 / 25
TM1657G322020CZ	32 x 20 x 20	**480,-**	5 / 25
TM1657G322026CZ	32 x 20 x 26	**485,-**	5 / 25
TM1657G322032CZ	32 x 20 x 32	**453,-**	5 / 25
TM1657G322626CT	32 x 26 x 26	**459,-**	5 / 25
TM1657G322632CT	32 x 26 x 32	**455,-**	5 / 25
TM1657G323220CZ	32 x 32 x 20	**573,-**	5 / 25
TM1657G323226CZ	32 x 32 x 26	**538,-**	5 / 25
TM1657G324032CZ	32 x 40 x 32	**890,-**	5 / 25
TM1657G403232CZ	40 x 32 x 32	**717,-**	5 / 25
TM1657G403240CZ	40 x 32 x 40	**700,-**	1 / 10
TM1657G502650CZ	50 x 26 x 50	**1.121,-**	1 / 10
TM1657G503250CZ	50 x 32 x 50	**1.184,-**	1 / 10
TM1657G504050CZ	50 x 40 x 50	**1.196,-**	1 / 10
TM1657G632563CZ	63 x 26 x 63	**2.180,-**	1 / 5
TM1657G633263CZ	63 x 32 x 63	**2.164,-**	1 / 5
TM1657G634063CZ	63 x 40 x 63	**2.182,-**	1 / 5
TM1657G635063CZ	63 x 50 x 63	**2.185,-**	1 / 5

Art. TM 1664

konzole s tvarovkami

objednací kód	provedení	cena v Kč	balení
TM1664G001604CZ	16 x 1/2”	**385,-**	1 / 20
TM1664G001804CZ	18 x 1/2”	**477,-**	1 / 20
TM1664G002004CZ	20 x 1/2”	**488,-**	1 / 20

Art. TM 1678

konzole s tvarovkami
H = 37 mm

objednací kód	provedení	cena v Kč	balení
TM1678G001604CZ	16 x 1/2”, 150 mm	**409,-**	1 / 25
TM1678G002004CZ	20 x 1/2”, 150 mm	**409,-**	1 / 25

Art. TM 1690

vestavný kulový kohout
(ovládací olivy - viz kap.1, str.15)

objednací kód	provedení	cena v Kč	balení
TM1690C1616	16 x 16	**502,-**	5 / 50
TM1690C1818	18 x 18	**505,-**	5 / 50
TM1690C2020	20 x 20	**502,-**	5 / 50
TM1690C2626	26 x 26	**563,-**	5 / 50

Art. TM 1691

kulový kohout
s koncovkami pro lisování

objednací kód	provedení	cena v Kč	balení
TM1691R1616	16 x 16	**453,-**	5 / 50
TM1691R2020	20 x 20	**453,-**	5 / 50
TM1691R2626	26 x 26	**509,-**	5 / 50

Art. TM 1672

koncové koleno pro radiátory
měděná trubka ø 15
L = 200, 300, 1100 mm

objednací kód	provedení	cena v Kč	balení
TM1672C021615CZ	L = 200, 16	**255,-**	5 / 50
TM1672C031615CZ	L = 300, 16	**273,-**	5 / 50
TM1672C031815CZ	L = 300, 18	**301,-**	5 / 50
TM1672C032015CZ	L = 300, 20	**308,-**	5 / 50
TM1672C111615CZ	L = 1100, 16	**723,-**	5 / 50
TM1672C111815CZ	L = 1100, 18	**723,-**	5 / 50
TM1672C112015CZ	L = 1100, 20	**723,-**	5 / 50

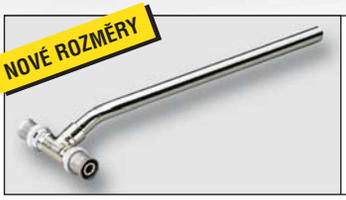

Art. TM 1673

koncový T-kus pro radiátory
měděná trubka ø 15
L = 300, 1100 mm

objednací kód	provedení	cena v Kč	balení
TM1673C031615CZ	L = 300, 16	**420,-**	5 / 40
TM1673C031815CZ	L = 300, 18	**430,-**	5 / 40
TM1673C032015CZ	L = 300, 20	**468,-**	5 / 40
TM1673C111615CZ	L = 1100, 16	**820,-**	5 / 40
TM1673C111815CZ	L = 1100, 18	**820,-**	5 / 40
TM1673C112015CZ	L = 1100, 20	**820,-**	5 / 40

Art. TM 1675

T by-pass
rozteč 35 mm

objednací kód	provedení	cena v Kč	balení
TM1675N161616	16 x 16 x 16	**1.131,-**	5 / 15
TM1675N201616	20 x 16 x 16	**1.131,-**	5 / 15
TM1675N201620	20 x 16 x 20	**1.131,-**	5 / 15
TM1675N202020	20 x 20 x 20	**1.131,-**	5 / 15

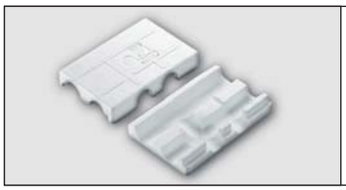

Art. TM 1675 ISOL

chránička pro Art. 1675

objednací kód	provedení	cena v Kč	balení
TM1675ISOL	jeden rozměr	**30,-**	1 / 20

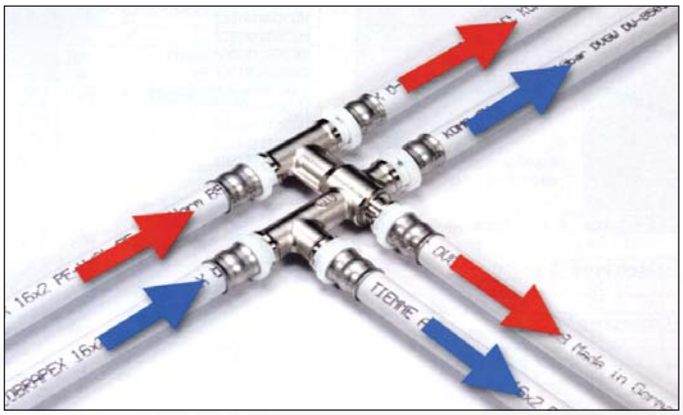

TIEMME
ORIGINAL ITALIAN TRADEMARK

Art. TM 1600

přímý přechod vnější závit

objednací kód	provedení	cena v Kč	balení
TM1600N001604	16 x 1/2”	**55,-**	10 / 100
TM1600N001605	16 x 3/4”	**98,-**	5 / 100
TM1600N001804	18 x 1/2”	**89,-**	10 / 100
TM1600N001805	18 x 3/4”	**100,-**	5 / 100
TM1600N002004	20 x 1/2”	**87,-**	5 / 100
TM1600N002005	20 x 3/4”	**91,-**	5 / 100
TM1600N002605	26 x 3/4”	**154,-**	5 / 50
TM1600N002606	26 x 1”	**169,-**	5 / 50

Art. TM 1602

přímý přechod vnitřní závit

objednací kód	provedení	cena v Kč	balení
TM1602N001604	16 x 1/2”	**67,-**	10 / 100
TM1602N001605	16 x 3/4”	**104,-**	5 / 100
TM1602N001804	18 x 1/2”	**91,-**	10 / 100
TM1602N001805	18 x 3/4”	**107,-**	5 / 100
TM1602N002004	20 x 1/2”	**90,-**	5 / 100
TM1602N002005	20 x 3/4”	**104,-**	5 / 100
TM1602N002605	26 x 3/4”	**151,-**	5 / 100
TM1602N002606	26 x 1”	**173,-**	5 / 100

Art. TM 1601

přímá spojka oboustranná

objednací kód	provedení	cena v Kč	balení
TM1601N161600	16 x 16	**104,-**	10 / 100
TM1601N181800	18 x 18	**152,-**	10 / 100
TM1601N201600	20 x 16	**157,-**	5 / 100
TM1601N202000	20 x 20	**159,-**	5 / 100
TM1601N262000	26 x 20	**231,-**	5 / 50
TM1601N262600	26 x 26	**234,-**	5 / 50

Art. TM 1600 OR

přímý přechod vnější závit s O-kroužkem

objednací kód	provedení	cena v Kč	balení
TM1600N001604OR	16 x 1/2”	**69,-**	10 / 100
TM1600N001804OR	18 x 1/2”	**117,-**	10 / 100
TM1600N002004OR	20 x 1/2”	**119,-**	5 / 100

Art. TM 1603

koleno oboustranné

objednací kód	provedení	cena v Kč	balení
TM1603N161600	16 x 16	**131,-**	10 / 100
TM1603N181800	18 x 18	**175,-**	5 / 50
TM1603N202000	20 x 20	**178,-**	5 / 50
TM1603N262600	26 x 26	**281,-**	5 / 50

Art. TM 1604

koleno vnější závit

objednací kód	provedení	cena v Kč	balení
TM1604N001604	16 x 1/2”	**96,-**	10 / 100
TM1604N001804	18 x 1/2”	**128,-**	10 / 100
TM1604N002005	20 x 3/4”	**129,-**	5 / 100
TM1604N002605	26 x 3/4”	**204,-**	5 / 50
TM1604N002606	26 x 1”	**201,-**	5 / 50

Art. TM 1605

koleno vnitřní závit

objednací kód	provedení	cena v Kč	balení
TM1605N001604	16 x 1/2”	**84,-**	10 / 100
TM1605N001804	18 x 1/2”	**134,-**	10 / 100
TM1605N002004	20 x 1/2”	**130,-**	5 / 100
TM1605N002005	20 x 3/4”	**140,-**	5 / 50
TM1605N002605	26 x 3/4”	**207,-**	5 / 50
TM1605N002606	26 x 1”	**253,-**	5 / 50

Art. TM 1606

nástěnka vnitřní závit

objednací kód	provedení	cena v Kč	balení
TM1606N001604	16 x 1/2”	**107,-**	10 / 100
TM1606N001804	18 x 1/2”	**145,-**	5 / 50
TM1606N002004	20 x 1/2”	**162,-**	5 / 50
TM1606N002005	20 x 3/4”	**207,-**	5 / 50

TIEMME
ORIGINAL ITALIAN TRADEMARK

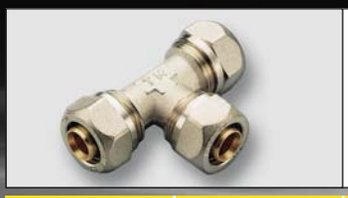

Art. TM 1607

T-kus

objednací kód	provedení	cena v Kč	balení
TM1607N161616	16 x 16 x 16	**158,-**	5 / 50
TM1607N181818	18 x 18 x 18	**244,-**	5 / 50
TM1607N202020	20 x 20 x 20	**228,-**	5 / 50
TM1607N262626	26 x 26 x 26	**388,-**	5 / 25

Art. TM 1608

T-kus
vnější závit

objednací kód	provedení	cena v Kč	balení
TM1608N160416	16 x 1/2" x 16	**147,-**	5 / 100
TM1608N180418	18 x 1/2" x 18	**186,-**	5 / 50
TM1608N200520	20 x 3/4" x 20	**200,-**	5 / 50
TM1608N260526	26 x 3/4" x 26	**302,-**	5 / 50
TM1608N260626	26 x 1" x 26	**345,-**	5 / 45

Art. TM 1626

nástěnka dvojitá
vnitřní závit

objednací kód	provedení	cena v Kč	balení
TM1626N160416	16 x 1/2" x 16	**221,-**	5 / 60
TM1626N180418	18 x 1/2" x 18	**370,-**	5 / 40
TM1626N200420	20 x 1/2" x 20	**376,-**	5 / 40

Art. TM 1607

T-kus redukovaný

objednací kód	provedení	cena v Kč	balení
TM1607N162016	16 x 20 x 16	**265,-**	5 / 50
TM1607N181618	18 x 16 x 18	**241,-**	5 / 50
TM1607N201616	20 x 16 x 16	**243,-**	5 / 50
TM1607N201620	20 x 16 x 20	**274,-**	5 / 50
TM1607N202016	20 x 20 x 16	**270,-**	5 / 50
TM1607N202620	20 x 26 x 20	**363,-**	5 / 50
TM1607N261626	26 x 16 x 26	**369,-**	5 / 25
TM1607N262020	26 x 20 x 20	**368,-**	5 / 25
TM1607N262026	26 x 20 x 26	**386,-**	5 / 25

Art. TM 1609

T-kus
vnitřní závit

objednací kód	provedení	cena v Kč	balení
TM1609N160416	16 x 1/2" x 16	**155,-**	5 / 50
TM1609N180418	18 x 1/2" x 18	**191,-**	5 / 50
TM1609N200520	20 x 3/4" x 20	**226,-**	5 / 50
TM1609N260526	26 x 3/4" x 26	**310,-**	5 / 25
TM1609N260626	26 x 1" x 26	**487,-**	5 / 25

Art. TM 1611

víčko

objednací kód	provedení	cena v Kč	balení
TM1611N001600	16	**65,-**	10 / 100
TM1611N002000	20	**121,-**	5 / 100

Art. TM 1497

pružina pro ohýbání trubek vnitřní (INT) / vnější (EST)

L = 50 cm

objednací kód	provedení	cena v Kč	balení
TM1497A16INT	16	**199,-**	1 / 1
TM1497A18INT	18	**209,-**	1 / 1
TM1497A20INT	20	**229,-**	1 / 1
TM1497A26INT	26	**249,-**	1 / 1
TM1497A16EST	16	**199,-**	1 / 1
TM1497A18EST	18	**209,-**	1 / 1
TM1497A20EST	20	**229,-**	1 / 1
TM1497A26EST	26	**249,-**	1 / 1

Art. TM 1498SET

sada nástrojů pro zkalibrování a odhrotování trubek

objednací kód	provedení	cena v Kč	balení
TM1498SET1626	16 - 20 - 26	**4.390,- NETTO**	1 / 1

Art. TM 1498US

kalibrovací a odhrotovací korunka

objednací kód	provedení	cena v Kč	balení
TM1498US1620	16 x 2,0	**690,- NETTO**	1 / 1
TM1498US1820	18 x 2,0	**790,- NETTO**	1 / 1
TM1498US2020	20 x 2,0	**790,- NETTO**	1 / 1
TM1498US2630	26 x 3,0	**790,- NETTO**	1 / 1
TM1498US3230	32 x 3,0	**1.190,- NETTO**	1 / 1
TM1498US4035	40 x 3,5	**1.290,- NETTO**	1 / 1
TM1498US5040	50 x 4,0	**1.390,- NETTO**	1 / 1
TM1498US6345	63 x 4,5	**1.590,- NETTO**	1 / 1

Art. TM 1681G

lisovací čelist s profilem TIEMME (TH)

objednací kód	provedení	cena v Kč	balení
TM1681G0016	ø 16	**2.500,- NETTO**	1 / -
TM1681G0018	ø 18	**2.500,- NETTO**	1 / -
TM1681G0020	ø 20	**2.500,- NETTO**	1 / -
TM1681G0026	ø 26	**2.800,- NETTO**	1 / -
TM1681G0032	ø 32	**2.800,- NETTO**	1 / -
TM1681G0040	ø 40	**3.100,- NETTO**	1 / -
TM1681G0050	ø 50	**16.800,- NETTO**	1 / -
TM1681G0063	ø 63	**17.900,- NETTO**	1 / -

Art. TM 1498UM

kovový kalibr na trubky s odhrotovačem

objednací kód	provedení	cena v Kč	balení
TM1498UM1620	16 x 2,0	**1.090,- NETTO**	1 / 1
TM1498UM1820	18 x 2,0	**1.090,- NETTO**	1 / 1
TM1498UM2020	20 x 2,0	**1.090,- NETTO**	1 / 1
TM1498UM2630	26 x 3,0	**1.090,- NETTO**	1 / 1
TM1498UM3230	32 x 3,0	**1.190,- NETTO**	1 / 1

Art. TM 1498MT

ručka pro kalibrovací a odhrotovací nástroje

objednací kód	provedení	cena v Kč	balení
TM1498MT0001	"T"	**890,- NETTO**	1 / 1

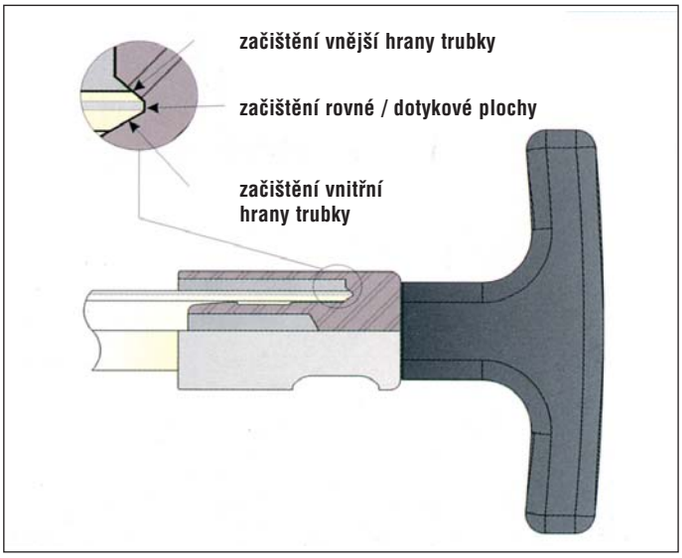

Art. TM 1689

rovnací nástroj pro vícevrstvé trubky AL-COBRAPEX

objednací kód	provedení	cena v Kč	balení
TM1689N1426	14 - 26	**6.900,- NETTO**	1 / 1

TIEMME
ORIGINAL ITALIAN TRADEMARK